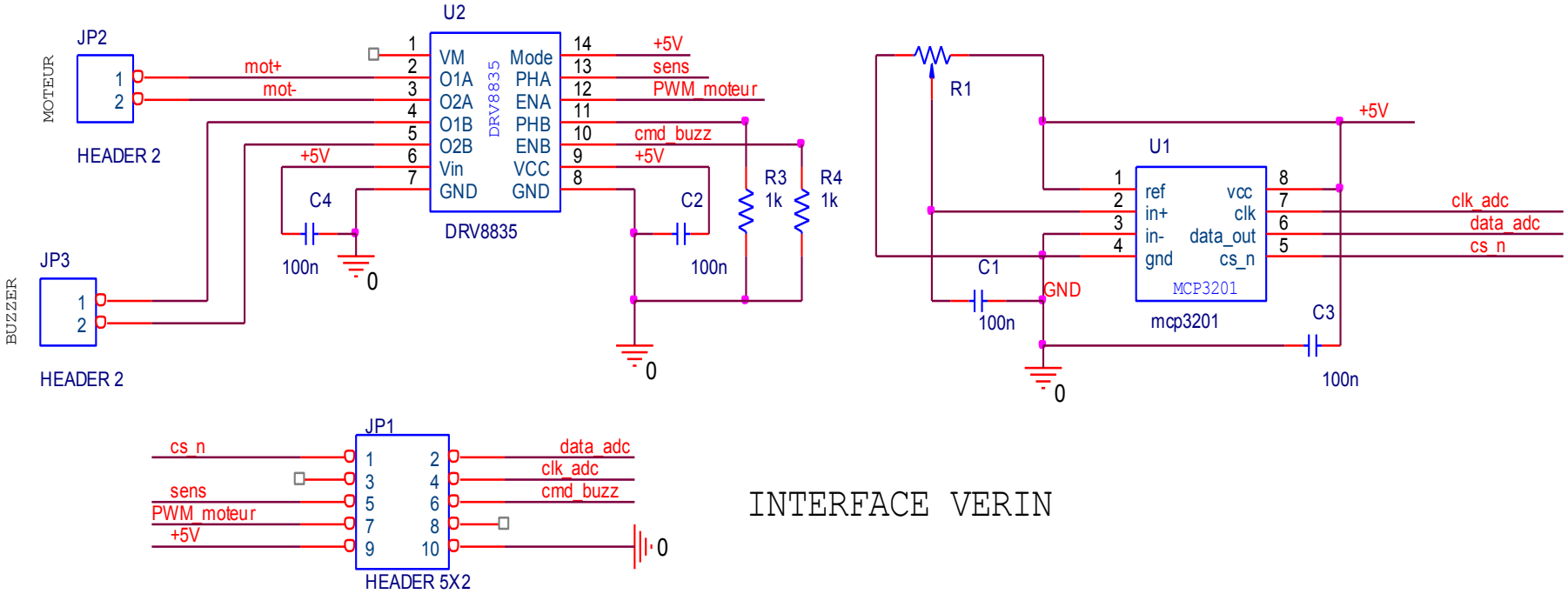

INTERFACE VERIN